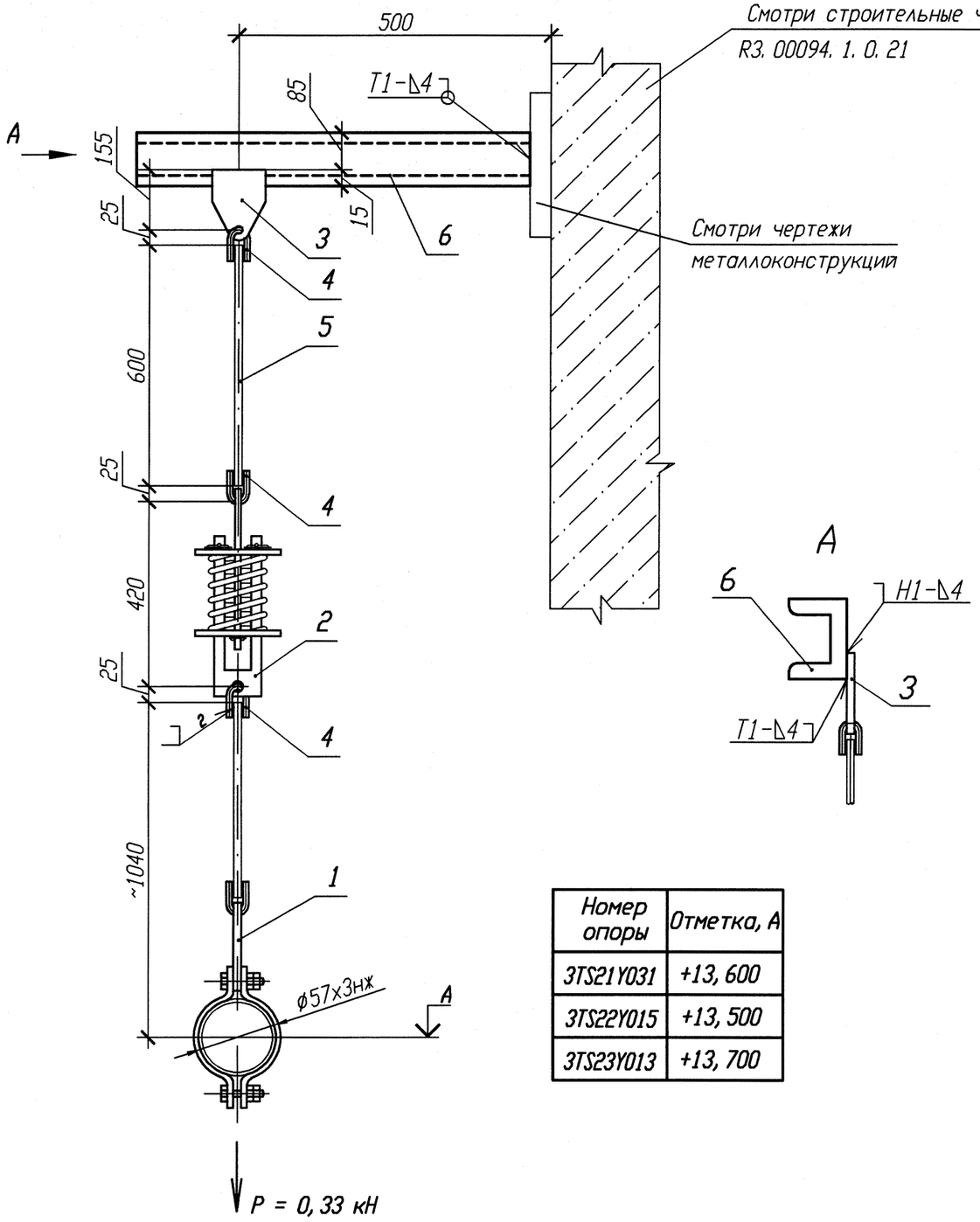

Номер опоры	Отметка, А
3TS21Y031	+13, 600
3TS22Y015	+13, 500
3TS23Y013	+13, 700

Спецификация деталей

Поз.	Обозначение	Наименование	Кол.	Материал	Масса, кг ед.	Масса, кг общ.	Приме-чание
1	26 ОСТ 34-10-725-93	Блок хомутовый 57К	1	Сборный	1, 81	1, 81	
2	13 ОСТ 34-10-743-93	Блок пружинный	1	Сборный	7, 94	7, 94	
3	1-01 ОСТ 34-10-733-93	Проушина	1	Б-ПН-8 ГОСТ 19903-74 Лист 20-МЗ-ТО ГОСТ 1577-93	0, 8	0, 8	
4	1-01 ОСТ 34-10-729-93	Ушко	3	В1-12 ГОСТ 2590-2006 Круг 20-а ГОСТ 1050-88	0, 12	0, 36	
5	2-03 ОСТ 34-10-729-93	Тяга	1	В1-12 ГОСТ 2590-2006 Круг 20-а ГОСТ 1050-88	0, 53	0, 53	
6	ГОСТ 8240-97	Швеллер 10 l=600	1	Вст 3 сп 5 ГОСТ 535-2005	5, 15	5, 15	
	ГОСТ 9467-75	Электроды		УОНИИ 13/45			
				Итого:		16, 59	

1 Привязку опоры смотри 3TS21Z17, 3TS22Z17, 3TS23Z17.

2 Сварку производить по ГОСТ 5264-80.

3 Сварка тяги с ушком по ОСТ 34-10-723-93.

4 Отметка трубопровода подлежит уточнению в соответствии с уклоном трубопровода.

5 Тягу в детали поз. 1 обрезать на монтаже с уточнением по месту.

6 Изготовить три комплекта.

7 Максимальная нагрузка на опору дана с учетом сейсмического воздействия.

АРХИВНЫЙ ЭКЗЕМПЛЯР

Номер опоры	Характеристика пружины								
	табличные данные			при установке		в раб. состоянии		в хол. состоянии	
	Доп. раб. нагрузка Pmax кН	Прогиб при Pmax λ max, мм	Высота пружины в св. сост Hмонт, мм	Высота пружины Hмонт, мм	Нагрузка на пружину Pмонт, кН	Высота пружины Hраб, мм	Нагрузка на пружину Pраб, кН	Высота пружины Hхол, мм	Нагрузка на пружину Pхол, кН
3TS21Y031 3TS22Y015 3TS23Y013	1, 26	70	143	128	0, 28	125	0, 33	128	0, 28

Изм.	Кол. уч.	Лист	N док.	Подп.	Дата
1	-	Зам.	102-12	-	-
Инженер		Соприф			24.08
Пров. вед. инж.		Веренцова			24.08
Пров. нач. гр.		Жук			24.08
Н. контр		Краснояров			27.08

Инв. № подл. R3. 00783. 1. 0. 11
Лист 250

R3. TS21. 3012. 011. 01. 00. 074

Ростовская АЭС Блок 3

Реакторное отделение
Негерметичная часть
Трубопроводы системы очистки технологических сдувок

Стадия	Лист	Листов
Р		1

Подвеска пружинная
3TS21Y031, 3TS22Y015, 3TS23Y013

ОАО "НИАЭП" 2012

Инв. N подл. | Подп. и дата | Взам. инв. N
R3. 00783. 1. 0. 11

Формат А3